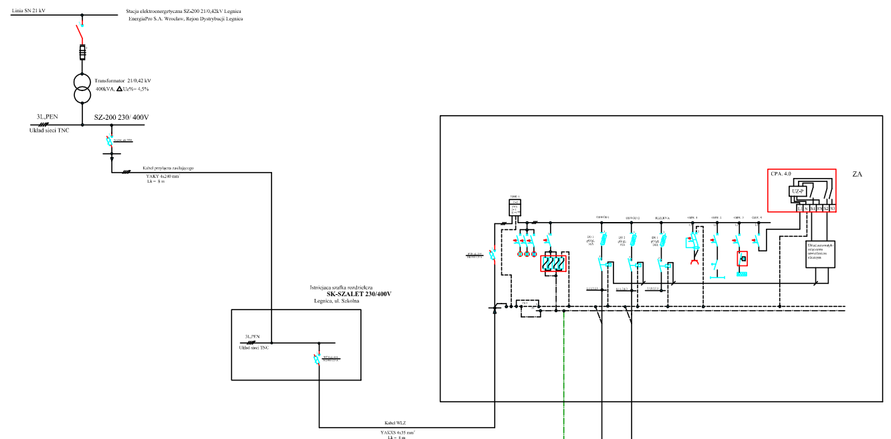
Linia SN 21 kV
Stacja elektroenergetyczna SE200 21/0,4 kV Legnica
Energoprim S.A. Wrocław, Rejon Dystrybucji Legnica
Transformator 21/0,4 kV
400 kVA, Δ/Gyn - 1,5%
SZ-200 230 400V
N - PEN
Układ sieci TNC
Kontrolowalna zwłoka czasowa
Instalacja uziemienia
Uziom RO-2
Uziom RO-2
Uziom RO-2